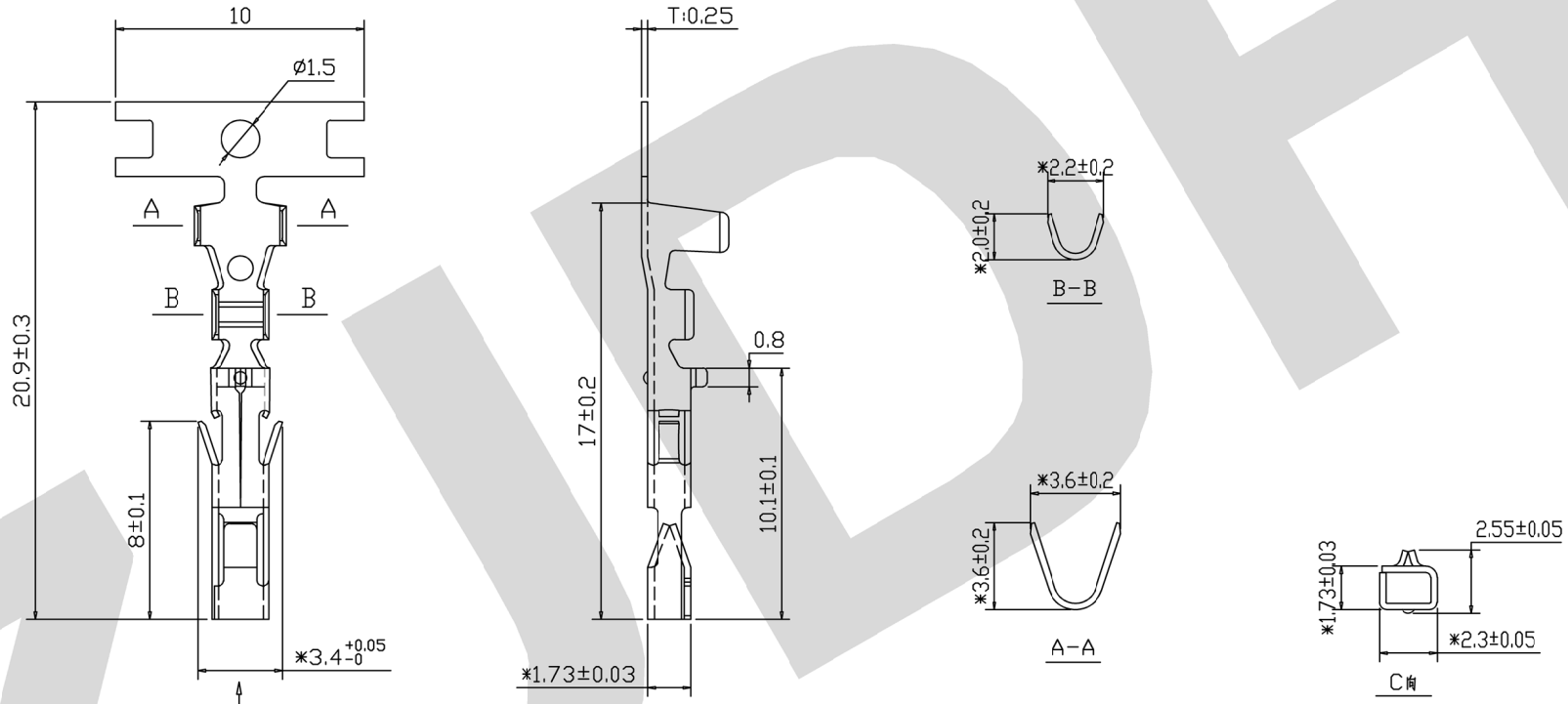

技术要求：

1、零件不得有有害毛刺、尖角、锐边和机械损伤。

2、表面镀层应均匀、光亮，无雾斑、剥层等缺陷。

3、未注圆角为R0.5。

4、未注尺寸公差按GB/T1804-M级。

未注公差尺寸按 GB/T 1804-2016		乐清市地宏接插件有限公司				系列: 端子系列
F	偏差值	设 计	审 核	材 料		编号:
>0.5~6	±0.05	黄银丹	黄银丹	重量/克		
>6~30	±0.1					品名
>30~120	±0.15			视图	比例	DJ7301-2.2-21 端子
>120~400	±0.2					